HR-D1701W
HR-D1701B
HR-D1701S

（mm）

幅490×奥行558×高さ1,429

据付スペース（単位：mm）　　質量38kg

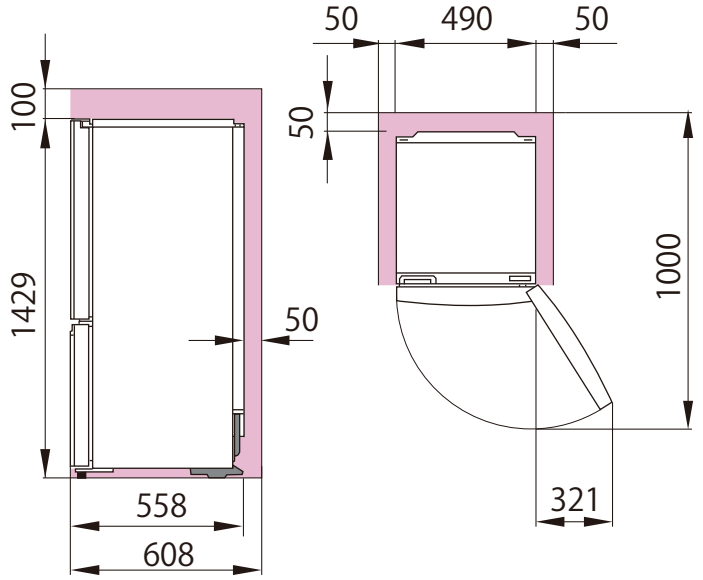

は最小必要設置スペースで年間消費電力量の測定条件での寸法とは異なります。設置条件により若干異なることがありますので10mm程度余裕をとってください。

HR-D1701WL

（mm）

幅**490**×奥行**558**×高さ**1,429**

据付スペース（単位：mm）　　質量38kg

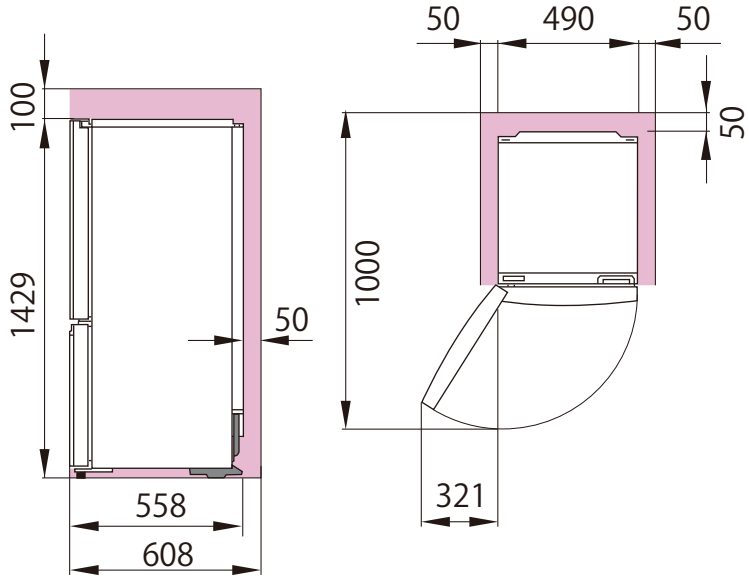

は最小必要設置スペースで年間消費電力量の測定条件での寸法とは異なります。設置条件により若干異なることがありますので10mm程度余裕をとってください。